2006-07-17 1-2

Stationaerkran 40.100SH
Abmessungen / Hublasten

PENZ

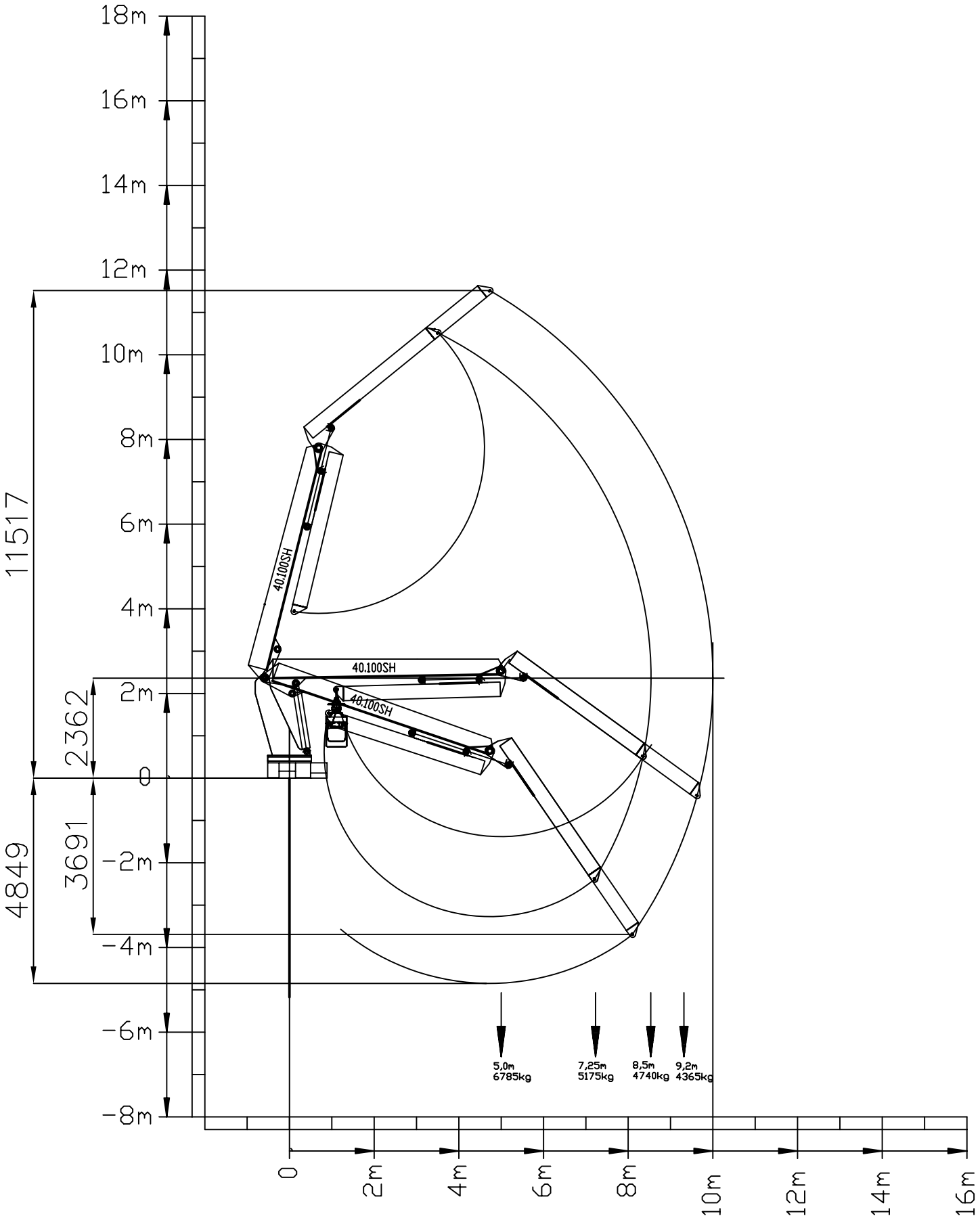

*** technische Änderungen vorbehalten ***